Isark
by ColdKit

SCHÉMA DE MONTAGE
SÉRIE ISARK AVEC SOL

1. Déterminer l'espace de montage du panneau de sol

1.1. Distance minimum par rapport à la cloison 13,5 cm.
1.2. Garantir le niveau du sol sur tout le périmètre de la chambre.

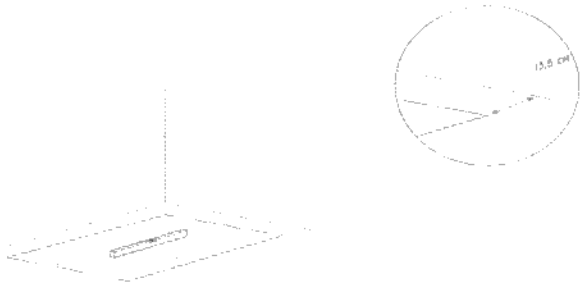

2. (Option) installer les profilés d'aération du sol. Tenir en compte que ces profilés doivent sortir des limites du panneau de sol d'environ 4cm et doivent être positionnés tous les 40cm.

3. Mise en place du panneau de sol.

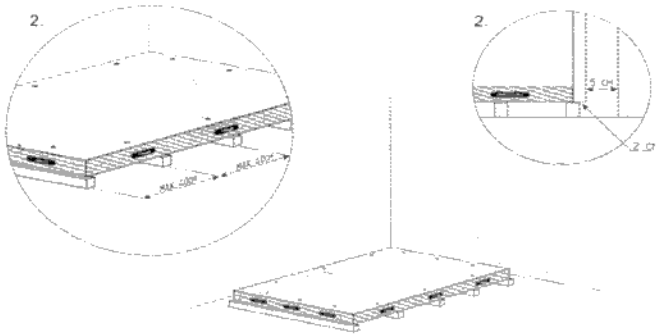

4. Préparation des panneaux pour le montage

4.1. Identification de la position de chaque panneau.
4.2. Retirer le film polyéthylène des panneaux.
4.3. Mettre la clé de serrage à l'extérieur de la chambre.

5. Monter les panneaux

5.1. Commencer par la cloison qui forme l'angle le moins accessible;
5.2. Montage des panneaux verticaux de la gauche vers la droite;
5.3. Après le montage des plafonds, terminer le montage des cloisons verticales avec la porte.

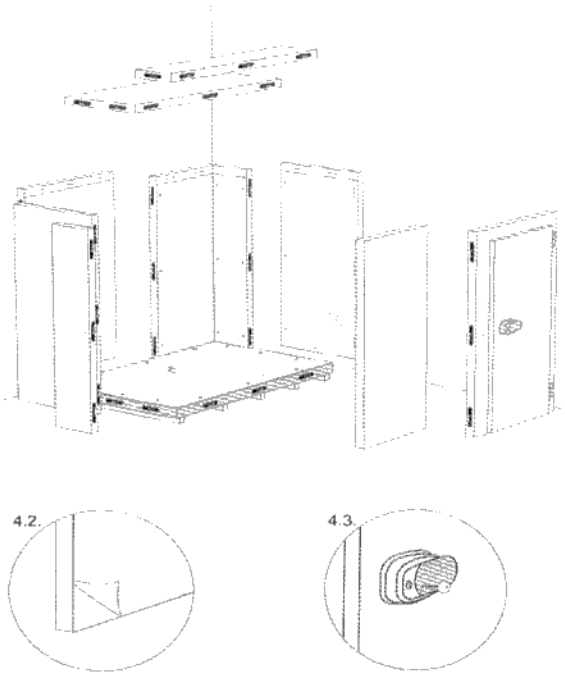

6. Finitions et accessoires

6.1. Mise en place des bouchons plastiques de plafonds - de cloison et de sol à l'intérieur de la chambre.
6.2. (Option) mise en place des profilés sanitaires (congés d'angles) - plinthes - ou autres accessoires

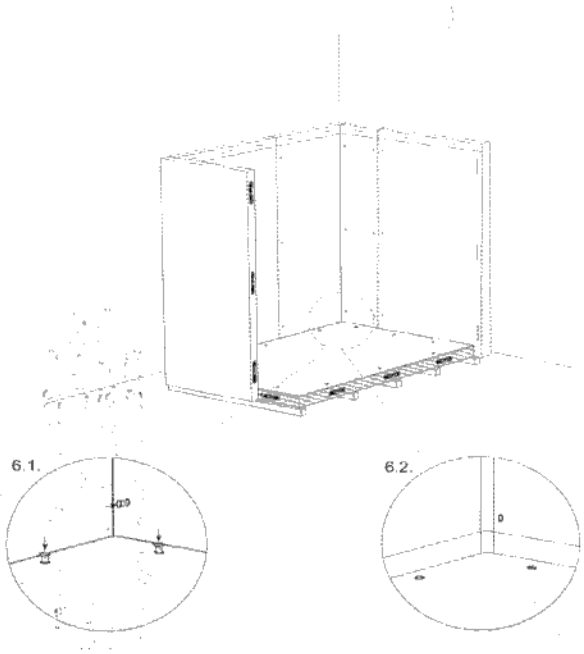

8

ColdKit France
A Purever Company