CODICE	DESCRIZIONE	POS.	GR.
276288B	TELECOMANDO UNICO LOGO 05	1	
01M0263	GRUPPO COCLEA USCITA ARIA	2	
03M0018GU17	SCOCCA UNICO	3	
03M0049GU31	PROFILO DI COPERTURA	4	
05M0076	MOTORE PER UNICO	5	
276305A	SCHEDA LED UNICO	6	
03M0035GT05	GRIGLIA FISSA DI ASPIRAZIONE	7	
282242A74	COPERCHIO SX UNICO STANDARD	8	
593010A76	SERIGRAFIA VETRINO UNICO 06	9	
272134A	INSONORIZZANTE COMPR.	10	
242528A	DADO RONDELL.COMPRESSORE	10	G0287A
271968A	GUARNIZIONE COPER.COMPRESS.GOLDSTAR	10	G0287A
275024A	COMPRESS.GOLDSTAR GK094PAA - R410	10	G0287A
277582A	COPERCHIO PROT.KLIXON C.GOLD.CL 10	10	G0287A
276295A	KLIX.GOLD B145-150-241E	11	G0287A
03M0024NN17	SUPPORTO MICRO	12	G0211A
03M0073NN07	SUPPORTO TAMPONE	12	G0211A-G0276A
03M0074NN11	TAMPONE PER SCARICO CONDENSA	12	G0211A-G0276A
03M0278GS33	GALLEGGIANTE DI AZIONAMENTO	12	G0211A
07M0252	CAB129 PROLUNGA per CABLAGGIO	12	G0211A
09S0384	TERMOATTUATORE	12	G0211A-G0276A
275998A	MICROINTERRUTTORE 83161.527 (4 A)V	12	G0211A
275999A	LEVETTA MICRO ART.161-A-R.=72,5	12	G0211A
276909A	POMPA SMALTIMENTO CONDENSA	13	
02M0296	TUBO in PVC tipo TSM d.9 int.	14	G0308A
281692B72	DISTRIBUTORE CONDENSA	14	G0308A
23M0075	MOTOVENTOLA RADIALE R4E250	15	
276809A	CONDENS ANTISCOPPIO 4MF C/F.SEMPL.	16	
591908A11H	GR.SCHEDA ELETTRONICA PROGRAMMATA	17	
23M0114	MOTOVENTOLA CENTRIF.R4E200-AV12-09	18	
03M0045GS33	TAPPO VENTILATORE EVAPORANTE	19	
03M0012GT37	FILTRO ARIA INTERNA	21	
255546A70	CAVO ALIM.PUNT.7MM. L.=2500 MM	23	
276309A	CONDENS.30MF COP.METALLICA ANTISCO.	24	
281995A74	GRIGLIA ASPIRAZ.UNICO HE BP	25	
276816A	UNICO STAR ROOM SENSOR HL	26	
276817A	SONDA BATTERIA INTERNA	27	
276818A	SONDA BATTERIA ESTERNA	28	
599918A	GR.GRIGLIA A MURO ESTERNA UNICO	29	
15M0006	STAFFA FISSAGGIO A MURO UNICO	30	
01M0259	GRUPPO SCARICO CONDENSA	31	G0307A
21M0208	ISOLANTE PER TUBO SCARICO COND	31	G0307A
279315A	DISTANZIALE (GOMMA-ALTO)	31	G0307A
256435A	BATTERIA EVAPORANTE UNICO HE CINA	32	
256413A	BATTERIA CONDENSAN.UNICO HE	33	
598663A	GR.VALV.INV.CICLO UNICO RESTY.	35	
01M0258	GR.TUBO USCITA ARIA TUTTE LE VERS.	36	
02M0087BO34	TUBO D.E.153-L=500 PER UNICO	37	
03M0083BP35	FLANGIA INTERNA PER MURO (UNICO)	38	
598662A	GR.LIQUIDO CAPILLARE UNICO RESTY.	39	
599919A	GR.SACCHETTO MOLLE CATENE TAPPI	40	
276811A	CONDENS.ANTISCOPPIO 1,5MF	42	
271978A	FILTRO POMPA UNICO	43	
03M0279KK32	SUPPORTO VENTILATORE RADIALE	44	G0244A
21M0061	COIBENTANTE LATERALE VENTILATO	44	G0244A
21M0062	COIBENTANTE POST.VENTILATORE RADIA.	44	G0244A
21M0110	ISOLANTE LATERALE DX PER SUPPO	44	G0244A
21M0111	ISOLANTE LATERALE SX PER SUPPO	44	G0244A
21M0113	ISOLANTE SUPERIORE LATERALE	44	G0244A
212787A	ANELLO PER TUBO USCITA ARIA UNICO	45	
598862A	GR.BOBINA VALV.INVE.UNICO 8.5 11 AE	47	
276454A	SCHEDA ELETTRONICA UNICO RESTYLING	48	
03M0038NN17	BACINELLA CONDENSA PER CONDENSANTE	49	

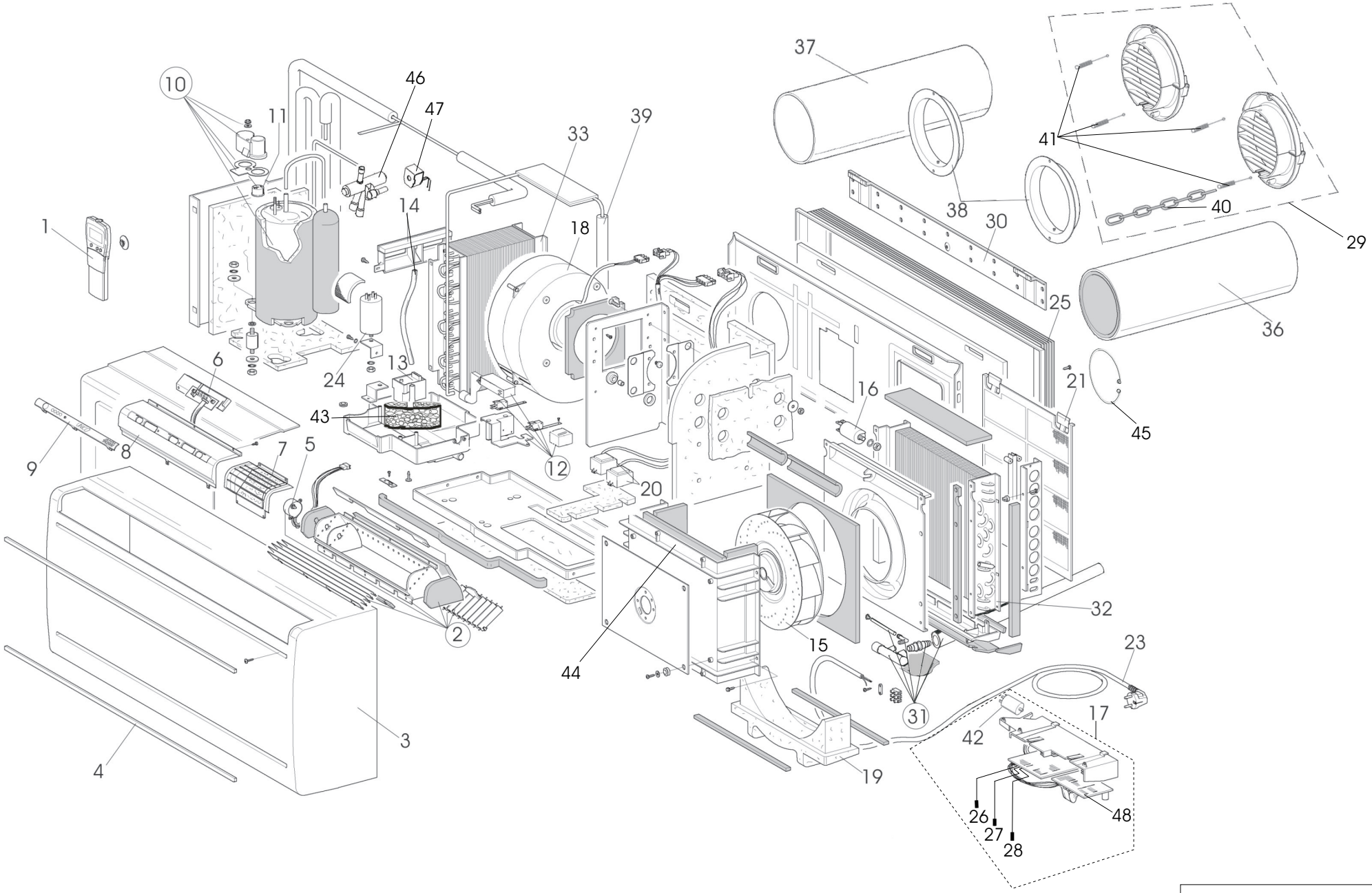

OLIMPIA SPLENDID
Via G. Rossa 1-3
Gualtieri (R.E.)

UNICO HP HE

Agg. Aprile 2005 - RIF: 717.06